SHEMESH AUTOMATION
PRUDENT PACKAGING SOLUTIONS
wet wipes

XPANDER



INDUSTRY 4.0 READY

A primeira embaladora completa do mundo
para lenços umedecidos em pote redondo

- ALIMENTAÇÃO DE POTES E TAMPAS • CARGA DOS ROLOS NO POTE
- ENVASE E DOSAGEM • CORTE DO FILME E SELAGEM DO POTE
- TAMPAMENTO • ROTULAGEM • CONTROLE DE QUALIDADE

OVER 30 YEARS OF EXCELLENCE

Let us build your vision

A XPANDER da Shemesh Automation:
a primeira máquina do mundo, de projeto preciso e em bloco único,
para embalagem completa de lenços em pote redondo.



XPANDER



À esquerda: Shai Shemesh, presidente e CEO.
À direita: Eli Shemesh, fundador

Com décadas de experiência apoiando o setor de lenços umedecidos com nosso portfólio de embalagem de fim de linha em linha e de alta produção, a Shemesh Automation reúne pela primeira vez todas as suas tecnologias comprovadas em uma única aplicação. O monobloco tudo-em-um da XPANDER cobre todas as etapas da embalagem de lenços em pote redondo: carga de potes e rolos, dosagem e selagem, até o tampamento, controle de qualidade integrado e verificação inteligente de peso. A XPANDER produz até 35 ppm e é a única máquina do gênero disponível hoje no mercado.

Fruto de evolução contínua e de diálogo constante com nossos clientes, a nova XPANDER traz ganhos expressivos de produtividade, beneficiando os fabricantes e aumentando a eficiência. Operada por apenas 2 pessoas, a XPANDER oferece operação flexível e eficiente e um retorno excepcional sobre o investimento, reduzindo o desperdício, encurtando o tempo de produção e mantendo um alto padrão de qualidade.
A configuração XPANDER+ permite operação praticamente sem intervenção manual: basta manter abastecidos os silos de tampas e de potes vazios. Além disso, com área de apenas 2 m x 2 m, o monobloco XPANDER funciona mesmo em espaços muito reduzidos.

XPANDER

Mesa indexadora servoacionada de 12 estações

1. Entrada dos potes na mesa indexadora
   Módulo de inserção dos rolos
2. Bico de envase – ajuste inicial
3. Bico de envase – ajuste final, controle de qualidade e checkweigher
4. Estação de indexação extra
5.
6. Módulo de corte do filme e selagem do pote
7. Controle de qualidade da selagem
8. Estação de indexação extra
9. Módulo de tampamento
10. Controle de qualidade do tampamento
11. Saída inteligente de defeituosos
12. Saída de potes embalados

Tamanhos de rolos e potes aceitos pela Xpander:

	Diâm. mín.	Diâm. máx.	Alt. mín.	Alt. máx.
Pote	75mm	130mm	100mm	280mm
Rolo	50mm	130mm	100mm	270mm

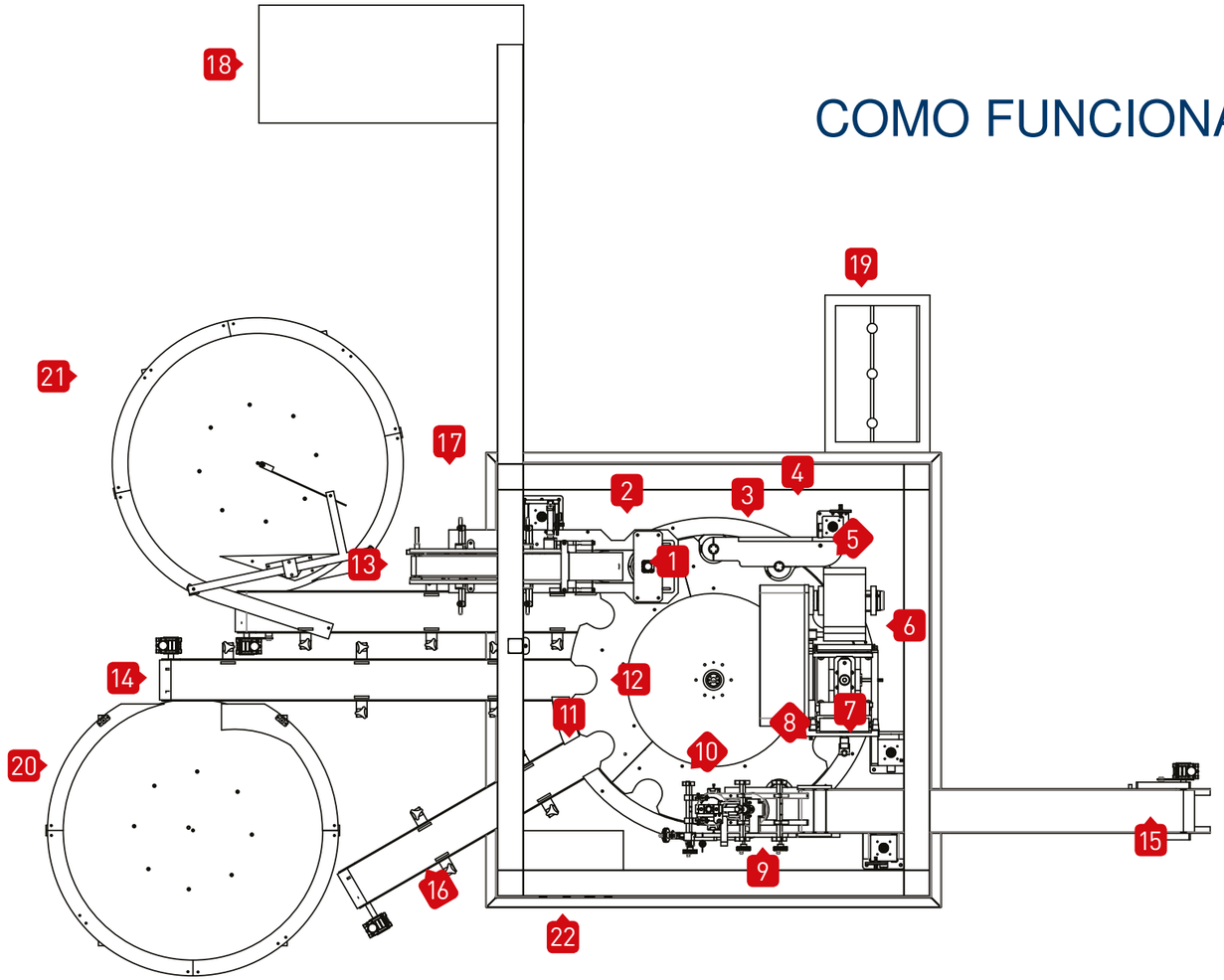

COMO FUNCIONA

Com velocidade de 30–35 ppm, a XPANDER é uma máquina indexadora vertical robusta, totalmente automática e servoacionada. Foi projetada como bloco único para a embalagem de fim de linha de lenços umedecidos de não tecido em pote redondo.

Estado da arte em tecnologia de embalagem, a XPANDER inclui alimentadores semiautomáticos de potes vazios e tampas e pode ser operada por apenas 2 pessoas.

Esteiras

13. Esteira de entrada de potes vazios
14. Esteira de saída dos potes embalados
15. Esteira de entrada de tampas
16. Esteira de rejeição de defeituosos
17. Esteira de entrada de rolos

Diversos

18. Painel elétrico principal
19. Tanque de líquido com bombas de engrenagem de envase e dosagem
20. Mesa giratória motorizada de acumulação
21. Painel IHM touchscreen
22. Mesa giratória motorizada de alimentação

XPANDER
CARACTERÍSTICAS



A XPANDER traz diversos recursos especialmente projetados para uma operação simples e confiável:

- Bicos de envase com altura ajustável. A cada ciclo, o bico é posicionado (antes da dosagem e do envase) dentro do pote, exatamente acima do rolo e abaixo da boca do pote. Isso elimina derramamentos e reduz o desperdício
- PRONTA PARA A INDÚSTRIA 4.0: modem SECOMEA Site Manager 1139 integrado à IHM da máquina, com suporte remoto inteligente, estatísticas em tempo real e análise de desempenho, além de retorno ao fabricante para melhorias
- Novo mecanismo de tampamento para tampas de potes redondos
- Controle de qualidade avançado, com vários checkweighers e inspeção total de selagem e tampamento, com grande ganho de eficiência
- Projetada para flexibilidade operacional, com troca de formato sem ferramentas em menos de 40 minutos
- Totalmente soldada no padrão sanitário farmacêutico, em aço **inoxidável 316/304**
- Novo projeto de carga vertical dos lenços no pote
- Comandos inteligentes de fácil acesso, com várias IHMs ao redor da Xpander para operação simples
- Produção de 30–35 produtos/minuto, com até 450 cc de volume de líquido
- Até cinco esteiras de entrada e saída do monobloco Xpander
- Integração direta e simples com a rebobinadeira
- Tecnologia de ajuste do fluxo entre rebobinadeira e Xpander
- Realmente universal: aceita potes redondos, cônicos, retangulares e **ovais, tampas de rosca e de pressão, e rotulagem envolvente ou frente e verso**

ESPECIFICAÇÕES PADRÃO

- Pronta para a Indústria 4.0
- Pneumática e servossistemas Festo (Alemanha)
- Construção integral em aço inox 304/316L
- Tubulação aprovada pela FDA, quando aplicável
- CLP, IHM e MOTORES SIEMENS (Alemanha) **Allen Bradley – opcional**
- Sensores BANNER
- Botões de emergência e intertravamentos de segurança ligados a **controlador de segurança CAT IV**
- Marcação CE



UNIDADE DE INSERÇÃO DOS LENÇOS

- Tecnologia adaptada da série SAS
- Calha vertical e estrela indexadora principal servoacionada
- O diâmetro do rolo pode ser até 3 mm maior que a boca do pote, permitindo mais flexibilidade operacional e menos desperdício







UNIDADE DE ENVASE

- Bicos exclusivos antitransbordamento, com ajuste de altura aprimorado
- Duas estações de dosagem seguidas, para evitar transbordamento e aumentar a produção
- Tolerância de dosagem de 0,5% do volume envasado – menos desperdício
- Sem parafusos. Todas as partes em contato com o líquido têm solda sanitária, reduzindo muito a presença de bactérias
- Tanque inteligente redondo e vedado, **em inox 316L eletropolido, com CIP e esferas de lavagem integrados**
- Abastecimento inteligente e automático do líquido da origem até o tanque
- Bicos chuveiro exclusivos, ultralargos e antigotejamento, para distribuição homogênea do líquido no rolo
- Opções à prova de explosão e de corrosão disponíveis





UNIDADE DE CORTE DO LAMINADO E SELAGEM POR CONDUÇÃO DO POTE

- Perda mínima de filme entre lotes de 15–20 mm – menos desperdício
- Margens de tolerância de 3–4 mm e refile de 10 mm – menos desperdício
- Ajuste fino da força de selagem pela IHM
- Opções à prova de explosão, de 'intrusão' da tampa e de 'filme respirável'





UNIDADE DE TAMPAMENTO

- Mecanismo X-Y servoacionado exclusivo
- Projeto universal para tampas de pressão e de rosca
- Compatível com a maioria das tampas do mercado





CONTROLE DE QUALIDADE

- Checkweighers integrados
- Inspeção total/parcial da selagem
- Inspeção do tampamento
- Esteira de descarte de defeituosos
- Comandos inteligentes que minimizam defeitos, reduzem desperdício, facilitam a operação e aumentam a produtividade

(OPCIONAL) XPANDER+ ALIMENTADOR AUTOMÁTICO DE TAMPAS E ORIENTADOR DE POTES

- Operação realmente sem intervenção manual
- Alimentadores de tampas e orientadores de potes projetados para integração mecânica e elétrica perfeita
- Alertas dos silos pela IHM nos níveis cheio, meio e vazio

ROTULADORA (AUXILIAR)

- Aplicador Herma (Alemanha)
- Precisão de posicionamento do rótulo de até 0,33 mm
- Projeto universal para rotulagem envolvente e frente e verso







"Capaz de gerar eficiências operacionais raras no setor, o monobloco tudo-em-um cobre todas as etapas da produção, da carga do pote, envase, dosagem e selagem até a pesagem, o tampamento, a rotulagem, o controle total de qualidade e a alimentação automática de potes e tampas."

XPANDER+ ECOSSISTEMA

COMO FUNCIONA

A XPANDER+ se diferencia da versão básica por permitir alimentadores totalmente automáticos nos módulos existentes. Assim, desde que os silos de tampas e potes sejam abastecidos (em geral 2 ou 3 vezes
por turno), a XPANDER+ opera sem intervenção manual e entrega eficiência muito maior.

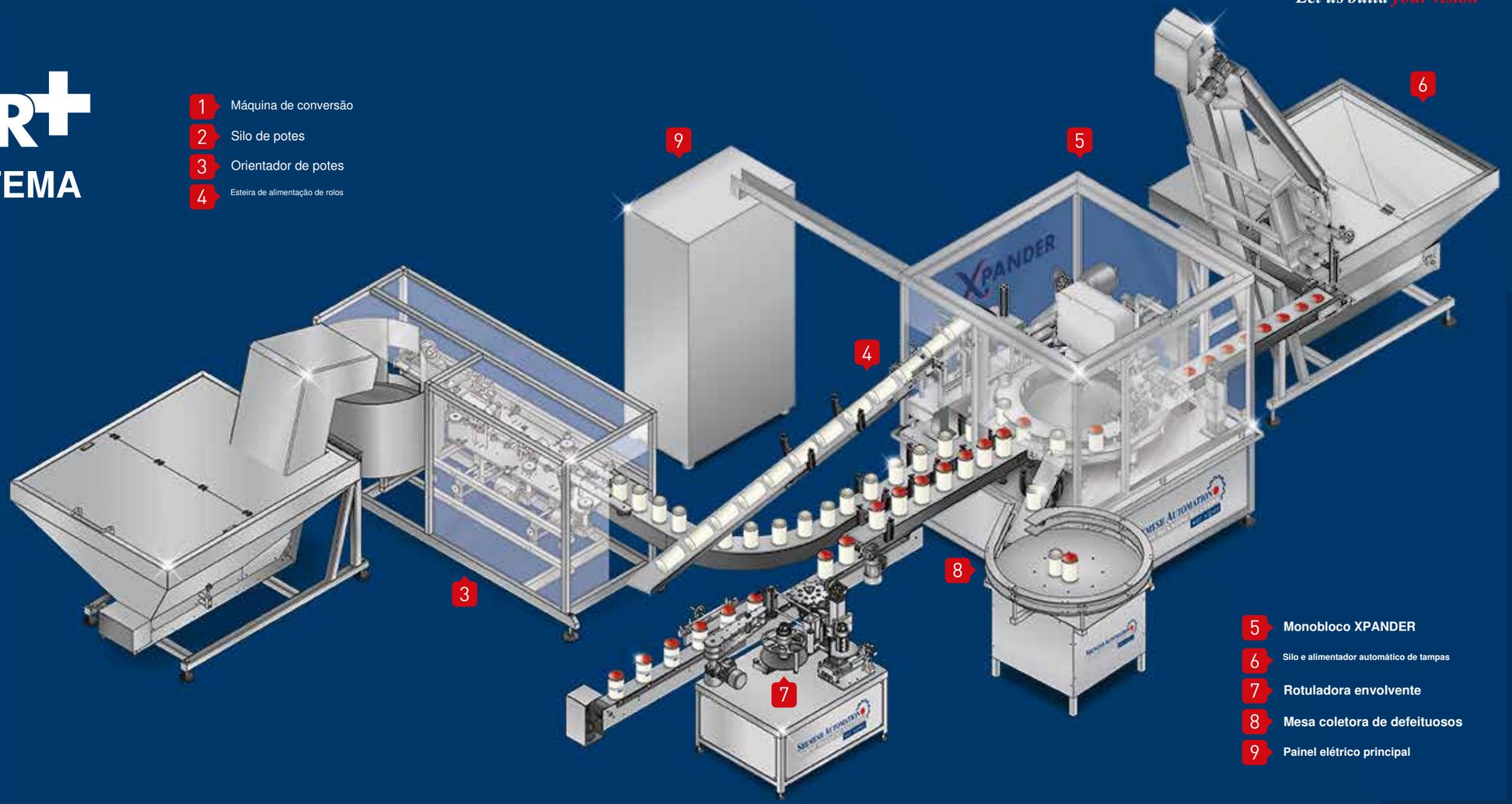

XPANDER+

CONVERSORA

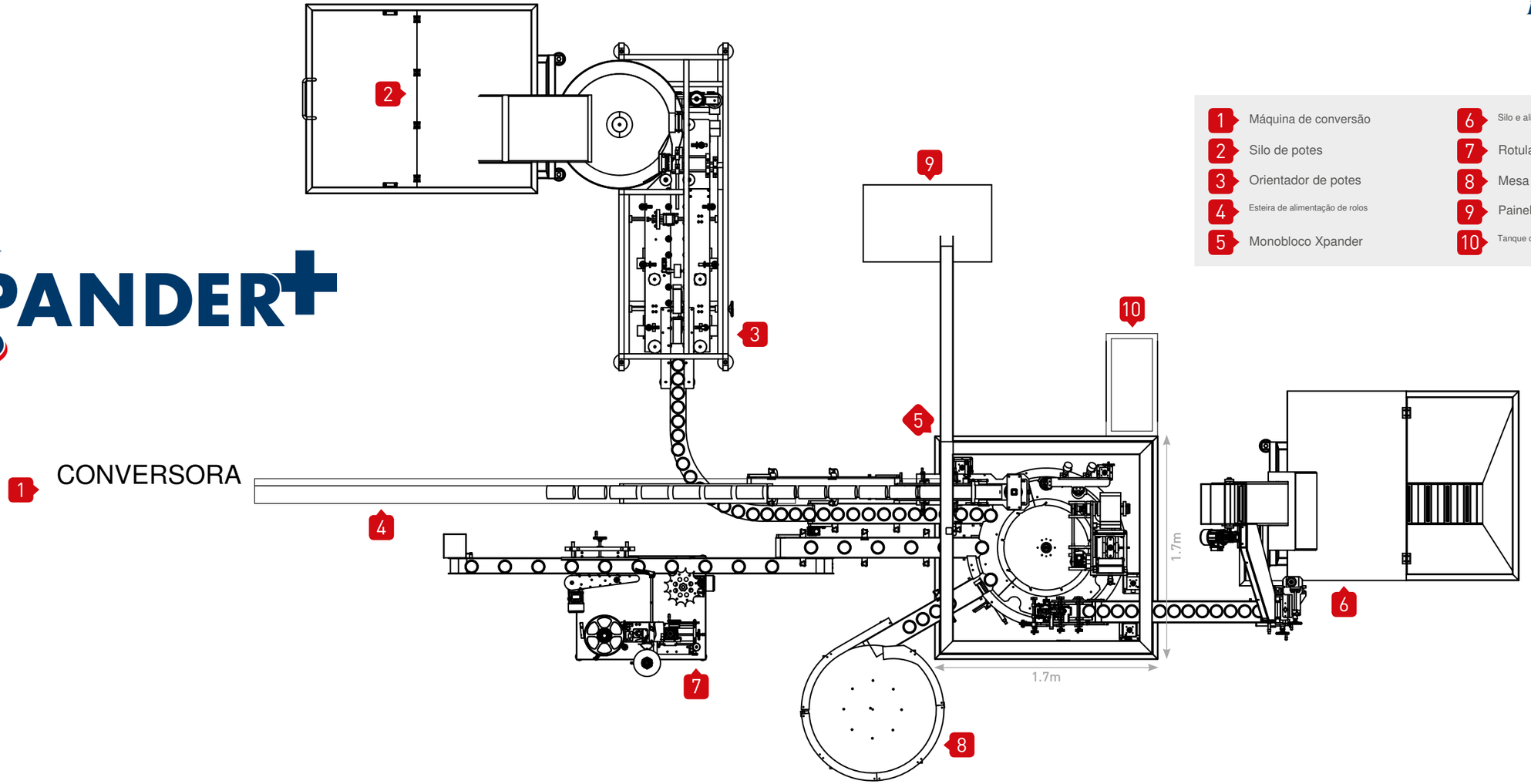

1. Máquina de conversão
2. Silo de potes
3. Orientador de potes
4. Esteira de alimentação de rolos
5. Monobloco Xpander
6. Silo e alimentador automático de tampas
7. Rotuladora envolvente
8. Mesa coletora de defeituosos
9. Painel elétrico principal
10. Tanque de líquido

PRESENÇA GLOBAL



Wisconsin, EUA
Sede América do Norte

Showroom de máquinas de última geração, vendas, pós-venda, estoque de peças de reposição e centro logístico da América do Norte.



Semur-en-Auxois, França
Sede europeia

Equipe francesa, centro técnico com showroom de máquinas de última geração, vendas, pós-venda e centro logístico europeu.

Hampshire, Reino Unido
Sede global

Diretoria executiva, marketing, estratégia, desenvolvimento de negócios e finanças.



Tel Aviv, Israel
P&D e fabricação

Operações, P&D, engenharia e fabricação.



À PROVA DE EXPLOSÃO E À PROVA DE CORROSÃO

Soluções corrosivas ou à base de álcool exigem que o equipamento esteja preparado para operar com segurança nesses ambientes. Nossa longa experiência nos permite adaptar a proteção exata para cada caso, para que a produção seja segura e estável e que pessoas e equipamentos fiquem protegidos, mantendo sua fábrica no mais alto padrão.

Todas as nossas máquinas são construídas em aço inox 304/316L e podem receber revestimento anticorrosivo exclusivo. Além da base da máquina, as peças vitais, como bicos e bombas, também recebem tratamento especial.

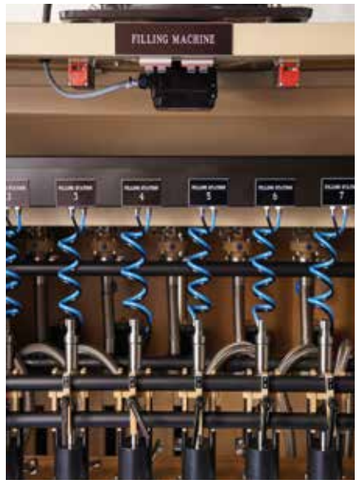



ATEX
ANTICORROSÃO



ENVASADORA FGW-120 DA SHEMESH AUTOMATION
COM PROTEÇÃO COMPLETA CONTRA EXPLOSÃO (EX)
E CORROSÃO





REPRESENTAÇÃO GLOBAL

A Shemesh Automation atua em projetos complexos de empresas da Fortune 500 e construiu não só uma rede comprovada e confiável à sua disposição, mas também um conhecimento valioso para impulsionar os seus projetos.

Compartilhamos nossa experiência para garantir a máxima produtividade das suas máquinas. Nossa rede global de representantes comerciais e especialistas em pós-venda oferece suporte flexível e eficiente. Técnicos altamente qualificados garantem uma solução rápida, quando e onde você precisar.

SEDES REGIONAIS
Reino Unido
Shemesh Automation UK Ltd
Contato: Sr. Andrew Hayward
América do Norte
Shemesh USA Inc
Contato: Sr. Jim Livermore
França
Shemesh Automation France
Contato: Sra. Nelly Desbiens

Israel
Shemesh Automation Israel Ltd
Contato: Sr. Luis Coronel

OUTROS ESCRITÓRIOS
Espanha
Shemesh Spain
Contato: Sr. Joaquim Julve

Emirados Árabes Unidos
Shemesh Automation UAE
Contato: Sr. Johann Van Niekerk
África do Sul
Shemesh Automation SA
Contato: Sr. Simon Daniels
Índia
Shemesh Automation India
Contato: Sr. Shilpan Patel
China e Hong Kong
Shemesh Automation Asia
Contato: Sr. Charles Yip

Japão e Indonésia
Shemesh Automation Japan & Indonesia
Contato: Sr. Kentaro Taguchi
Austrália e Nova Zelândia
Shemesh Automation Australia
& New Zealand
Contato: Sr. Cameron McKenzie

BRASIL E AMÉRICA LATINA
101 RCA – representante oficial
WhatsApp +55 11 94188-5050
101@101on.com.br · www.101on.com.br

Para consultas comerciais, escreva para sales@shemeshautomation.com



“Projetada para flexibilidade operacional, com troca de formato sem ferramentas em menos de 40 minutos, oferece controle de qualidade avançado, com vários checkweighers e inspeção total de selagem e tampamento, com grande ganho de eficiência.”

Escritórios:
Reino Unido
Shemesh Automation UK Ltd
85 Great Portland Street
First Floor
London W1W 7LT
Reino Unido
Tel. +44 754 620 6583

USA

Shemesh USA Inc
1040 Centennial Street
Green Bay
Wisconsin 54304
United States

Tel: +1 920 325 0050

Israel

Shemesh Automation Israel Ltd
4 Ha-Sar Khayim Moshe
Shapira St.
Rishon Lezion 7570406
Israel

Tel. +972 3550 9946

France

Shemesh Automation France
Bopak SARL Building
10 Rue de la Croix Belin
Semur-en-Auxois 21140
France

Tel. +33 6 15 21 04 09

SHEMESH AUTOMATION
PRUDENT PACKAGING SOLUTIONS
wet wipes

Consultoria GRATUITA:
E: sa@shemeshautomation.com
W: sawetwipes.com

OVER 30 YEARS OF EXCELLENCE

Let us build your vision