SHEMESH AUTOMATION
PRUDENT PACKAGING SOLUTIONS
*cosmetics*

COSMÉTICOS



# Máquinas de embalagem para COSMÉTICOS E HIGIENE PESSOAL

De máquinas individuais a soluções turnkey completas

01 **SOLUÇÕES TURNKEY COMPLETAS**
Envase | Carregamento | Selagem | Tampamento | Rotulagem | Encaixotamento

02 **EXEMPLO TURNKEY**
Linha completa para delineador/rímel

03 **MÁQUINAS DE INÍCIO E LINHA CENTRAL**
Desembaralhamento | Limpeza | Envase | Selagem | Tampamento | Rotulagem

04 **MÁQUINAS DE FIM DE LINHA**
Cartonagem | Paletização | Despaletização

05 **SERVIÇO E SUPORTE**
Atendimento global ao cliente e pós-venda | peças | atualizações

# SOLUÇÕES PARA TODO TIPO DE PRODUTO COSMÉTICO

## Tipos de tampa, recipiente e produto



### Tipos de tampa

- Tampas de rosca
- Tampas de pressão
- Tampas crimp
- Pincéis
- Gatilhos
- Válvulas pump com tubo
- Gotejadores ou spray
- Selos de alumínio ou plástico
- Tampas



### Tipos de recipiente

Primário:

- Vidro
- Plástico
- PET
- Filme
- Recipientes estáveis
- Recipientes instáveis

Secundário:

- Cartuchos
- Caixas dobráveis
- Folhas e filmes
- Papel composto

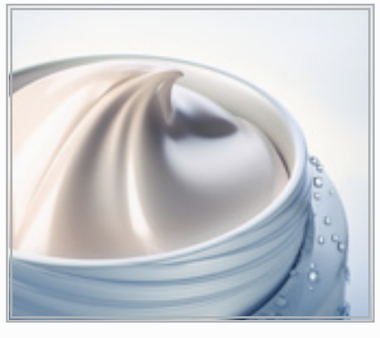

### Tipos de produto

- Líquidos (ex.: esmalte, perfume, óleo, sérum)
- Cremes (ex.: hidratante, base, cera capilar)
- Pós (ex.: blush, sais de banho)

# SOLUÇÕES TURNKEY COMPLETAS

Uma linha completa de máquinas automáticas, projetadas especificamente para atender às necessidades da sua linha de produção.

Envase de líquidos e pós | Carregamento | Selagem | Tampamento | Rotulagem | Encaixotadoras

### Especificações gerais da linha

- Pronta para Indústria 4.0
- Pneumática e servossistemas Festo (Alemanha)
- Projeto inteiro em aço inox 304/316L
- Tubulação aprovada pela FDA, quando aplicável
- CLP, IHM e motores Siemens (Alemanha); Allen Bradley opcional
- Sensores Banner
- Botões de emergência e intertravamentos de segurança cabeados
- Controlador de segurança CAT IV
- Em conformidade com CE, ANSI, OSHA, NFPA e NEC

- Linhas de embalagem completas
- Projeto, montagem, programação e instalação
- Alta produção, até 200 ppm
- CQ e sistemas de rejeição integrados
- Troca de formato rápida e fácil
- Configuração totalmente automática
- Rotulagem frente e verso, envolvente parcial ou total, com unidade de orientação
- Certificações ATEX e anticorrosão
- Personalização total disponível



# LINHA TURNKEY DE DELINEADOR

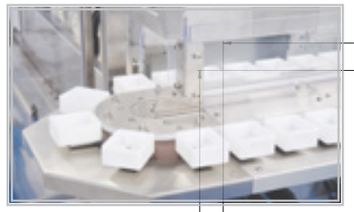

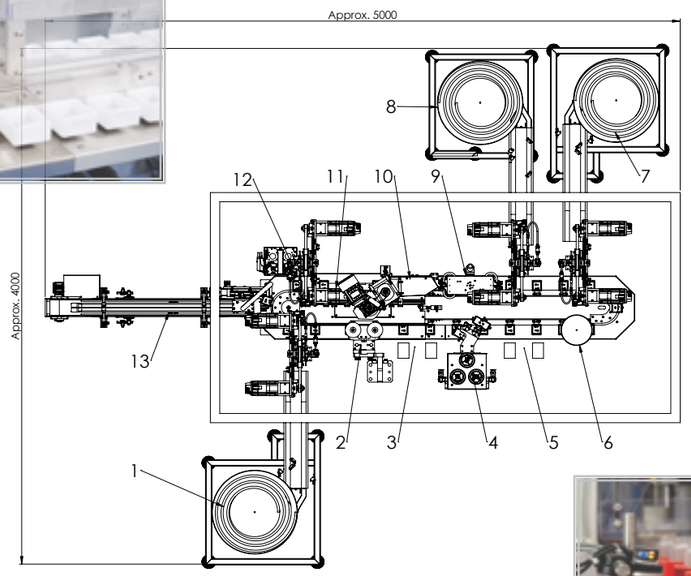




1. Alimentador duplo automático dos recipientes transparentes do delineador (peça nº 2) / recipientes de rímel.
2. Sistema de limpeza por sopro de ar.
3. Checadora de peso – recipiente vazio (delineador/rímel), estação de CQ SIM/NÃO.
4. Duas envasadoras volumétricas de pistão servoacionadas e dois bicos mergulhantes servocomandados.
5. Checadora de peso – recipiente cheio – peça nº 2 dos recipientes de delineador/rímel.
6. Alimentação automática da peça nº 1 do delineador e inserção na peça nº 2.
7. Estação automática de alimentação e montagem dos recipientes plásticos do delineador (peça nº 3).
8. Alimentador automático dos recipientes plásticos do delineador (peça nº 4) / tampas de rímel com pincel.
9. Inserção das peças montadas (nº 1, 2 e 3) na peça nº 4 do delineador.
10. Garras de fechamento das tampas de rímel.
11. Estação de CQ SIM/NÃO das tampas e rejeição de defeituosos.
12. Impressão jato de tinta.
13. Transportador de saída dos produtos.



EXEMPLO TURNKEY 02

# SOLUÇÕES DE MANUSEIO




- Funis
- Desembaralhadores
- Elevadores de bunker
- Tecnologias de orientação

• Pulmões (buffers)

- Mesas de descarga
- Mesas giratórias de entrada e saída
- Manuseio com pucks

Mais detalhes: https://shemeshautomation.com/automated-packaging-machines/



# SOLUÇÕES DE LIMPEZA TOTALMENTE AUTOMÁTICAS




- Enxágue e extração por ar
- Produção de até 100 ppm
- Para recipientes de plástico, vidro e metal
- Máquina inteira em aço inox 304
- Troca de formato rápida e fácil
- Módulos para integração em máquinas existentes
- Limpeza dos objetos em qualquer posição

Mais detalhes: https://shemeshautomation.com/automated-packaging-machines/

# SOLUÇÕES DE ENVASE

## Tecnologias de dosagem e porcionamento

- Envase por pistão servoacionado
- Envase por pistão com came mecânico
- Envase por bomba de engrenagem
- Envase por medidor de vazão mássica
- Envase por gravidade – baixa e alta pressão
- Sistemas de envase por peso líquido
- Envase por bomba peristáltica
- Envase de pós

### Envase com duplo servoacionamento

Usado principalmente para líquidos espessos e viscosos e/ou produtos com partículas, com poucas trocas de formato. Exemplos: sabonetes líquidos, pastas e cosméticos que exigem envase por deslocamento positivo ou alta pressão. Esse tipo de envase elimina facilmente a espuma e oferece envase sincronizado para total flexibilidade de produto.

### Envase rotativo por pistão com came mecânico

As envasadoras rotativas de pistão com came mecânico permitem controle preciso de velocidade e volume de envase. O came aplica mais força aos pistões, facilitando o trabalho com líquidos de alta e altíssima viscosidade, e mantém velocidades altas de forma consistente em qualquer viscosidade.

### Envase por bomba de deslocamento positivo

Nossas envasadoras automáticas por bomba lidam facilmente com uma ampla gama de produtos, como cremes, géis, loções e pastas pesadas.





IDEAL PARA HIDRATANTES, CREMES FACIAIS E CORPORAIS, PASTAS, GÉIS CAPILARES, TINTURAS, SHAMPOO E CONDICIONADOR EM QUALQUER RECIPIENTE COSMÉTICO

## Envasadoras lineares de líquidos (2 a 12 bicos)

Nossas envasadoras lineares podem ser fornecidas para diversas faixas de produção, com vários sistemas de dosagem. Modos de operação: intermitente, contínuo ou transferência cruzada.




### Principais recursos:

- Tecnologia de pistão com duplo servoacionamento
- Produção: de 2 a 12 bicos e 40 a 180 ppm
- Porcionamento de 100 ml/g a 1.200 ml/g
- Precisão de +/- 0,25% do volume
- Construção em inox 304/316
- Pronta para Indústria 4.0

### Benefícios na produção:

- Para líquidos viscosos e fluidos de 1 a 500.000 centipoise (da água a cremes espessos)
- Troca rápida sem ferramentas
- Desmontagem fácil e rápida para limpeza
- CIP (limpeza no local) e WIP (lavagem no local) disponíveis

Mais detalhes: https://shemeshautomation.com/automated-packaging-machines/

## Envasadoras rotativas de líquidos (4 a 24 bicos)

Sabemos que as necessidades da indústria cosmética mudam com frequência, e nossas envasadoras rotativas são flexíveis para acompanhar essas mudanças. A construção da envasadora rotativa, intermitente ou contínua, permite integrar estações de processo em qualquer posição. Com esse conceito, praticamente qualquer exigência da indústria cosmética pode ser atendida.




### Principais recursos:

- Tecnologia de pistão rotativo com came mecânico
- Produção de até 300 ppm
- Precisão de porcionamento de +/- 0,25% do volume
- Porcionamento programável de baixo para cima
- Mecanismo antitransbordamento e antigotejamento
- Construção em inox 304/316
- Pronta para Indústria 4.0

### Benefícios na produção:

- Para líquidos de baixa e alta viscosidade com partículas (de 500 a 400.000 centipoise)
- Troca rápida sem ferramentas
- Desmontagem fácil e rápida para limpeza
- Atualizável para versão à prova de explosão/corrosão

Mais detalhes: https://shemeshautomation.com/automated-packaging-machines/





# SOLUÇÕES DE SELAGEM

Ampla gama de máquinas de selar, encher e selar, ou encher, selar e tampar, em configuração linear ou monobloco.

- Produção de até 200 ppm
- Tecnologia de selagem por condução
- Configurações Cortar e Selar (selagem conforme o tamanho do produto) ou

  Somente Selagem (tampas pré-cortadas)
- Para copos, bandejas, sacos e recipientes formados
- Cabeçotes de solda com controle individual de temperatura

  para uma selagem superior
- Fácil limpeza e manutenção
- CQ integrado
- Proteção ATEX e anticorrosão





Mais detalhes: https://shemeshautomation.com/automated-packaging-machines/



MÁQUINAS TOTALMENTE AUTOMÁTICAS DE CORTE DE LAMINADO
E SELAGEM POR CONDUÇÃO

## Seladoras lineares




## Linha SealPro – Soluções de selagem por condução

Recursos e benefícios:

• Produção de até 200 ppm
• Disponível como “Cortar e Selar” (a partir de bobina) ou “selagem de tampas pré-cortadas”
• Aceita recipientes ovais, redondos, cônicos, quadrados e retangulares (outras opções possíveis)
• Cabeçotes de solda com controle individual de temperatura em um bloco de selagem robusto (1 a 10 cabeçotes)
• Alimentador de rosca dupla servoacionado para registro e posicionamento precisos em alta velocidade

• Controle automático de tensão do filme
• CQ e sistemas de rejeição integrados
• Troca rápida sem ferramentas (máquina inteira: bloco de selagem e alimentador de rosca)
• Opções à prova de explosão, anti-intrusão de tampa e ‘filme respirável’

Mais detalhes: https://shemeshautomation.com/automated-packaging-machines/



# SOLUÇÕES DE TAMPAMENTO

Uma linha completa de tampadoras automáticas, construídas especificamente para as necessidades de tampamento da indústria cosmética.

Tipos de fechamento que atendemos

• Tampas de rosca
• Tampas de pressão
• Tampas crimp
• Pincéis
• Gatilhos
• Válvulas pump com tubo
• Gotejadores ou spray
• Pipetas
• Tampas
• Selos de alumínio ou plástico
• Outros fechamentos especiais

Recursos e benefícios:

• Produção de até 200 ppm
• Configurações totalmente ou semiautomáticas
• Aceita tampas twist-off, rosca, push-pull, ROPP e de encaixe
• Tecnologia pick and place para tampamento mais preciso
• Para grande variedade de recipientes, frascos e formatos
• Tecnologia de came servoacionado
• Fácil limpeza e manutenção
• CQ integrado
• Versões linear, rotativa ou monobloco
• Proteção ATEX e anticorrosão



## IDEAL PARA HIDRATANTES, MANTEIGAS CORPORAIS, LOÇÕES E CREMES EM POTES E FRASCOS




Principais recursos:
• Tampadora de rosca, ROPP e twist-off
• Produção de até 180 ppm
• Encaixe snap-on e/ou push-pull
• Tecnologia de came servoacionado
• Torque ajustável, 0,5–7,0 Nm
• Pronta para Indústria 4.0
• Modelos monobloco ou lineares

Benefícios na produção:
• Grande variedade de recipientes ou frascos
• Troca rápida sem ferramentas
• CQ integrado, com suporte remoto SMART, estatísticas ao vivo e análise de desempenho

Mais detalhes: https://shemeshautomation.com/automated-packaging-machines/




Principais recursos:
• Tampadora de válvula spray e gatilho
• Configuração semi ou totalmente automática
• Produção de até 120 ppm
• Até 2 estações de trabalho
• Taxa de defeitos inferior a 1%
• Tecnologia pick & place
• Pronta para Indústria 4.0
• Proteção à prova de explosão e corrosão disponível
• Modelos monobloco ou lineares

Benefícios na produção:
• Troca rápida sem ferramentas
• Grande variedade de recipientes, frascos e formatos (plástico, vidro, redondo, quadrado, cilíndrico, cônico etc.)
• Garra universal para tampas spray e gatilho
• CQ integrado, com suporte remoto SMART, estatísticas ao vivo e análise de desempenho

Mais detalhes: https://shemeshautomation.com/automated-packaging-machines/



Principais recursos:
• Tampadora automática muito versátil para gatilhos, válvulas pump e tampas de rosca
• Configuração totalmente automática
• Produção de até 80 ppm
• Proteção à prova de explosão e corrosão disponível
• Pronta para Indústria 4.0

Benefícios na produção:
• Troca completa da linha em menos de 20 min
• Limpeza e manutenção fáceis e rápidas
• Grande variedade de recipientes ou frascos
• CQ integrado, com suporte remoto SMART, estatísticas ao vivo e análise de desempenho

Mais detalhes: https://shemeshautomation.com/automated-packaging-machines/

# MONOBLOCOS

ALIMENTA / ENCHE / TAMPA / SOBRETAMPA AUTOMATICAMENTE

Soluções de embalagem monobloco (tudo-em-um), cobrindo todas as etapas: alimentação, envase, tampamento, sobretampa, pesagem, rotulagem, CQ e descarga.

Recursos e benefícios:

• Produção de até 100 ppm
• Para produtos de baixa e alta viscosidade
• Volumes de 5 ml a 5 litros
• Envasa frascos, potes e frascos-ampola
• Tudo o que você precisa em uma unidade inteligente
• Compacta, economiza espaço (projeto sustentável)
• Ideal para produção própria e terceirização
• Ótimo retorno sobre o investimento
• Painel IHM touch screen robusto e fácil de usar
• Fácil limpeza e manutenção
• Construção em inox 304/316L
• Pronta para Indústria 4.0
• Módulos de rotulagem e codificação disponíveis

## MÓDULOS PRINCIPAIS DE UMA CONFIGURAÇÃO TÍPICA



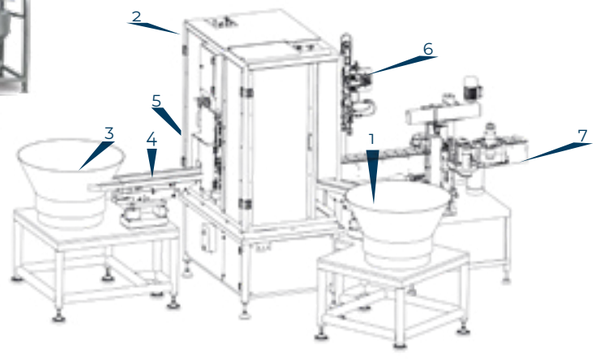


LAYOUT INDICATIVO DE MONOBLOCO PARA COSMÉTICOS

1 Alimentador automático de recipientes
2 Envase e tampamento automáticos com CQ
3 Alimentador automático de tampas
4 Alimentador vibratório linear de tampas
5 Transportador de rejeitos
6 Manipulador pick & place
7 Opcional: rotuladora LWA

Mais detalhes: https://shemeshautomation.com/automated-packaging-machines/

## IDEAL PARA RECIPIENTES
EXTRAPEQUENOS E FRASCOS-AMPOLA

Linha Sambax de máquinas “encher e tampar”, para recipientes pequenos e extrapequenos e frascos-ampola. Ideal para fabricantes de rímel, esmaltes, delineadores, shampoos, condicionadores e cremes em tamanho de viagem.

MONOBLOCO




Recursos e benefícios:

- Produção de até 100 ppm
- Alimenta, enche, coloca tampa por pick and place e sobretampa automaticamente
- Volumes de 5 ml a 350 ml
- Tecnologia de envase com duplo servo
- Precisão de +/- 0,25% do volume
- CIP (limpeza no local) integrado
- Até 20 receitas de produto programadas
- Produtos de baixa e alta viscosidade
- Construção em inox 316L
- Ocupa pouquíssimo espaço
- CQ integrado, com suporte remoto SMART, estatísticas ao vivo e análise de desempenho
- Pronta para Indústria 4.0
- Módulos de rotulagem e codificação disponíveis

Mais detalhes: https://shemeshautomation.com/automated-packaging-machines/



## ROTULADORAS

Ideal para frascos-ampola cosméticos e frascos redondos pequenos

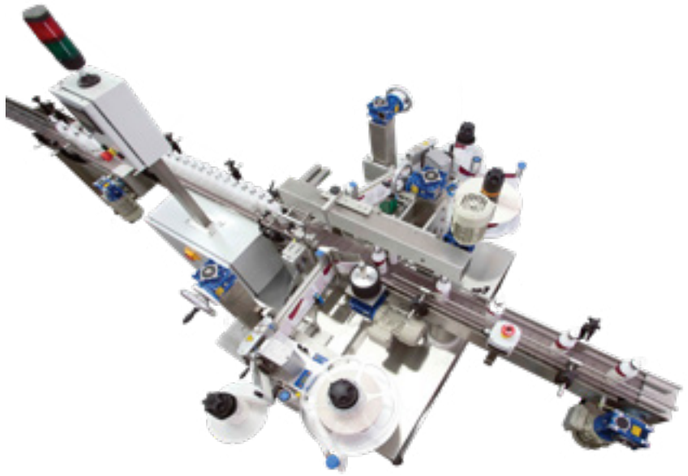

Recursos e benefícios:

- Produção de até 200 ppm
- Rotulagem frente e verso, envolvente parcial ou total, com unidade de orientação
- Troca de formato rápida e fácil
- Totalmente automática, com CQ completo e rejeição de defeituosos
- Recursos de impressão e codificação disponíveis

Rotuladora LWA
frente e verso
Rotuladora robusta e de baixa manutenção, com grande precisão a velocidades de até 600 ppm.

Rotuladora LWA
envolvente
Aplicação de rótulos envolventes em recipientes cilíndricos.

Rotuladora LWA
Universal
Aplicação de rótulos na frente e/ou verso de recipientes planos, ovais, cilíndricos ou cônicos.
Aplicação de dois rótulos frontais com orientação em recipientes cilíndricos.
Aplicador de rótulo de topo opcional em todas as nossas máquinas.

Mais detalhes: https://shemeshautomation.com/automated-packaging-machines/

# SERVIÇO E SUPORTE
# SOLUÇÕES DE CARTONAGEM

## Máquinas de formar, encher e fechar caixas

- Caixas dobráveis com fechamento por aba ou cola
- Alimentação de produto totalmente automática
- Sistema pick & place
- Configuração semi ou totalmente automática
- Codificação, relevo seco, impressão e/ou laser
- Projetada para operação contínua
- Gestão de código de barras
- Inserção de berços, bulas, livretos e válvulas spray
- Estação de inserção de sachês
- Integração de rotulagem
- Rejeição integrada de produtos não conformes



Recursos e benefícios:

- Até 25 caixas por minuto
- Aceita variedade de formatos de produto, tipos de produto e configurações de caixa
- Projetada para ocupar o mínimo de espaço
- Sem paradas para recarga do magazine
- Integração total com as demais máquinas Shemesh

A Relentless, máquina completa de formar, encher e fechar caixas, é uma solução de fim de linha para alimentação automática de produto, formação de caixas, manipulação e configuração do produto, colocação na caixa e fechamento. É peça essencial de qualquer linha de produção que transforma recipientes vazios em recipientes cheios, selados, tampados e rotulados, dentro de uma caixa fechada com a configuração desejada de produtos acabados.



Mais detalhes: https://shemeshautomation.com/automated-packaging-machines/

O Suporte Shemesh Automation conta com uma rede global de representantes de vendas, especialistas em pós-venda e equipes técnicas para oferecer suporte flexível e eficiente. Compartilhamos nosso conhecimento para garantir a máxima produtividade das suas máquinas, e nossa rede mundial de técnicos qualificados garante suporte rápido, quando e onde você precisar.

- O Suporte Shemesh Automation oferece experiência e tecnologia de ponta aos nossos clientes, entregando valor agregado e a vantagem competitiva necessária para avançar nos mercados globais.
- Como especialistas em projeto de máquinas e integração de sistemas, oferecemos um serviço completo de ponta a ponta. Fornecemos desde um único módulo até uma solução turnkey para uma linha de produção inteira.
- Nosso Suporte também oferece serviços integrados que cobrem todos os aspectos de suporte técnico e pós-venda em um único contrato: soluções confiáveis, econômicas e integradas de ponta a ponta.

## A vantagem do fornecedor único

A vantagem de ‘um só teto’ elimina dúvidas de responsabilidade e reduz os custos e riscos normalmente associados a vários fornecedores. A relação aberta que isso cria pode gerar mais conhecimento, mais eficiência, menores custos e melhor qualidade de produto. Isso, por sua vez, aumenta as oportunidades de participação de mercado e as margens de lucro dos nossos clientes.

## Agregando valor aos nossos clientes

As equipes de vendas da Shemesh ajudam nossos clientes a escolher soluções sob medida para qualquer necessidade. Seja uma máquina individual, um monobloco tudo-em-um ou uma linha turnkey completa, tudo o que fazemos é adaptado às necessidades específicas de cada cliente e setor.

# SEJA NOSSO PARCEIRO




A Shemesh Automation fabrica máquinas premium de envase e embalagem para embalagens flexíveis e rígidas. Projetamos uma linha completa de sistemas individuais e de ponta a ponta que tornam a sua produção mais rápida, inteligente e econômica. Nossos produtos oferecem confiabilidade e precisão de longo prazo e, portanto, mínimo tempo de parada, aliados a rigoroso controle de desperdício, proteção do produto e certificações, controle de qualidade e serviço e suporte mundiais, com ótimo retorno sobre o investimento. Fazemos tudo isso sob um mesmo teto, com nossa abordagem inovadora e nossa experiência em engenharia.

Nossos clientes não levam apenas uma máquina, mas o suporte, a experiência, o conhecimento, a confiabilidade e a integridade de uma empresa na vanguarda da automação.

"Let Us Build Your Vision"

não é só o nosso slogan: é o que fazemos todos os dias!

"Como marca líder em produtos de sanitização e higiene, um processo de embalagem impecavelmente limpo é imprescindível. Além disso, em um mercado tão competitivo, alcançar a máxima eficiência de processo é essencial para manter nossa vantagem competitiva. Ficamos tão satisfeitos com a forma como o monobloco Sambax-Z da Shemesh atendeu a esses dois pontos que não hesitamos em voltar à Shemesh um ano depois, quando precisamos de uma linha completa de envase de sanitizantes. Suas máquinas, seu serviço e seu conhecimento do setor são realmente incomparáveis".

Ron Hoffman, Diretor de Operações,
Durisan, EUA

# REPRESENTAÇÃO GLOBAL



A Shemesh Automation tem sede em Londres e opera um centro de P&D e duas fábricas em Israel. Tem duas unidades operacionais, na França e nos EUA, além de representantes de vendas e serviços treinados em 13 locais no mundo. Atendemos nossos clientes localmente por meio de redes profissionais de representação, o que garante uma presença muito eficaz no mundo todo.

## SEDE GLOBAL

Reino Unido
Shemesh Automation UK Ltd
Contato: Sr. Shai Shemesh
T: +44 758 428 1707
América do Norte
Shemesh USA Inc
Contato: Sr. Jim Livermore
T: +1 920 325 0050
Divisão de Lenços Umedecidos Shemesh Automation
Contato: Sr. Jim Livermore
T: +1 920 325 0050

França
Shemesh Automation France
Contato: Sra. Nelly Desbiens
T: +33 6 15 21 04 09
Israel
Shemesh Automation Israel Ltd
Contato: Sr. Luis Coronel
T: +972 355 099 46

## ESCRITÓRIOS REGIONAIS E AGENTES

Espanha
Shemesh Spain
Contato: Sr. Joaquim Julve
Emirados Árabes Unidos
Shemesh Automation UAE
Contato: Sr. Johann Van Niekerk
África do Sul
Shemesh Automation SA
Contato: Sr. Simon Daniels

Índia
Shemesh Automation India
Contato: Sr. Shilpan Patel
China e Hong Kong
Shemesh Automation Asia
Contato: Sr. Charles Yip
Japão e Indonésia
Shemesh Automation Japan & Indonesia
Contato: Sr. Kentaro Taguchi

Austrália e Nova Zelândia
Shemesh Automation Australia & New Zealand
Contato: Sr. Cameron McKenzie
AMÉRICA LATINA
Contato: Sr. Nir Baram
VENDAS GLOBAIS
Contato: Sr. Luis Coronel

Para consultas de vendas, escreva para sales@shemeshautomation.com

SHEMESH AUTOMATION

PRUDENT PACKAGING SOLUTIONS

*cosmetics*



Membro de

PMMI
The Association for Packaging and Processing Technologies

PPMA

Assista

OVER 30 YEARS OF EXCELLENCE

*Let us build your vision*

www.shemeshautomation.com