SHEMESH AUTOMATION
PRUDENT PACKAGING SOLUTIONS
cosmetics

COSMÉTICOS



Máquinas de envasado para COSMÉTICOS Y CUIDADO PERSONAL

De máquinas individuales a soluciones llave en mano completas

01 **SOLUCIONES LLAVE EN MANO COMPLETAS**
Llenado | Carga | Sellado | Tapado | Etiquetado | Encajado

02 **EJEMPLO LLAVE EN MANO**
Línea completa para delineador/rímel

03 **MÁQUINAS DE INICIO Y LÍNEA CENTRAL**
Ordenado | Limpieza | Llenado | Sellado | Tapado | Etiquetado

04 **MÁQUINAS DE FINAL DE LÍNEA**
Encartonado | Paletizado | Despaletizado

05 **SERVICIO Y SOPORTE**
Atención global al cliente y posventa | repuestos | actualizaciones

SOLUCIONES PARA TODO TIPO DE PRODUCTO COSMÉTICO

Tipos de cierre, envase y producto



Tipos de cierre

- Tapas rosca
- Tapas a presión
- Tapas crimp
- Pinceles
- Gatillos
- Bombas con tubo
- Goteros o atomizadores
- Sellos de aluminio o plástico
- Tapas



Tipos de envase

Primario:

- Vidrio
- Plástico
- PET
- Film
- Envases estables
- Envases inestables

Secundario:

- Estuches
- Cajas plegables
- Láminas y films
- Papel compuesto

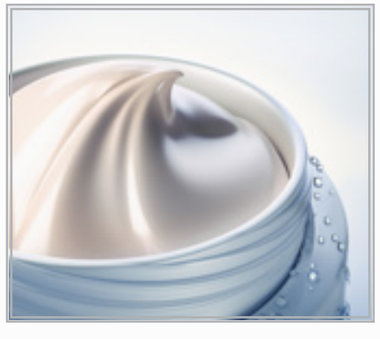

Tipos de producto

- Líquidos (p. ej., esmalte, perfume, aceite, sérum)
- Cremas (p. ej., hidratante, base, cera capilar)
- Polvos (p. ej., rubor, sales de baño)

SOLUCIONES LLAVE EN MANO COMPLETAS

Una gama completa de maquinaria automática, diseñada específicamente para los requisitos de su línea de producción.

Llenado de líquidos y polvos | Carga | Sellado | Tapado | Etiquetado | Encajadoras

Especificaciones generales de la línea

- Lista para Industria 4.0
- Neumática y servosistemas Festo (Alemania)
- Diseño completo en acero inoxidable 304/316L
- Tuberías aprobadas por la FDA, cuando corresponda
- PLC, HMI y motores Siemens (Alemania); Allen Bradley opcional
- Sensores Banner
- Paradas de emergencia y enclavamientos de seguridad cableados
- Controlador de seguridad CAT IV
- Cumple CE, ANSI, OSHA, NFPA y NEC

- Líneas de envasado completas
- Diseño, montaje, programación e instalación
- Alta producción, hasta 200 ppm
- CC y sistemas de rechazo integrados
- Cambio de formato rápido y fácil
- Configuración totalmente automática
- Etiquetado frontal y posterior, envolvente parcial o total, con unidad de orientación
- Certificaciones ATEX y anticorrosión
- Personalización total disponible



LÍNEA LLAVE EN MANO DE DELINEADOR

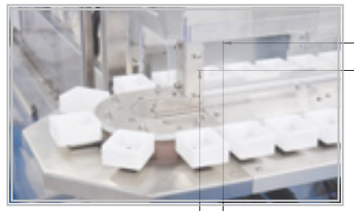

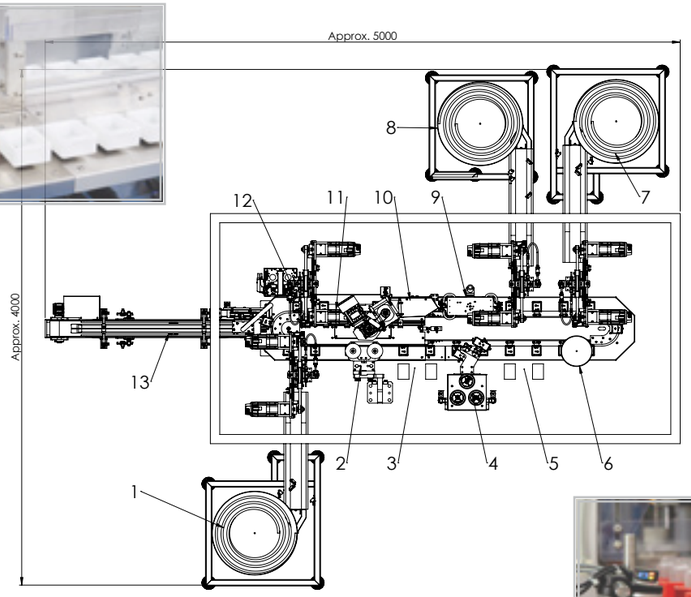



1. Alimentador doble automático de envases transparentes del delineador (pieza n.º 2) / envases de rímel.
2. Sistema de limpieza por soplado de aire.
3. Control de peso – envase vacío (delineador/rímel), estación de CC SÍ/NO.
4. Dos llenadoras volumétricas de pistón servoaccionadas y dos boquillas sumergibles servocomandadas.
5. Control de peso – envase lleno – pieza n.º 2 de los envases de delineador/rímel.
6. Alimentación automática de la pieza n.º 1 del delineador e inserción en la pieza n.º 2.
7. Estación automática de alimentación y montaje de los envases plásticos del delineador (pieza n.º 3).
8. Alimentador automático de envases plásticos del delineador (pieza n.º 4) / tapas de rímel con cepillo.
9. Inserción de las piezas montadas (n.º 1, 2 y 3) en la pieza n.º 4 del delineador.
10. Pinzas de cierre de las tapas de rímel.
11. Estación de CC SÍ/NO de tapas y rechazo de defectuosos.
12. Impresión por inyección de tinta.
13. Transportador de salida de productos.

SOLUCIONES DE MANIPULACIÓN



- Tolvas
- Ordenadores
- Elevadores de búnker
- Tecnologías de orientación

- Mesas de descarga
- Mesas giratorias de entrada y salida
- Manejo con portaenvases (pucks)

Más información: https://shemeshautomation.com/automated-packaging-machines/



SOLUCIONES DE LIMPIEZA TOTALMENTE AUTOMÁTICAS



- Enjuague y extracción por aire
- Producción de hasta 100 ppm
- Para envases de plástico, vidrio y metal
- Máquina completa en acero inoxidable 304
- Cambio de formato rápido y fácil
- Módulos para integrar en máquinas existentes
- Limpieza de objetos en cualquier posición

Más información: https://shemeshautomation.com/automated-packaging-machines/

SOLUCIONES DE LLENADO

Tecnologías de dosificación y porcionado

- Llenado por pistón servoaccionado
- Llenado por pistón con leva mecánica
- Llenado por bomba de engranajes
- Llenado por caudalímetro másico
- Llenado por gravedad – baja y alta presión
- Sistemas de llenado por peso neto
- Llenado por bomba peristáltica
- Llenado de polvos

Llenado con doble servoaccionamiento

Se usa principalmente para líquidos espesos y viscosos y/o productos con partículas, con pocos cambios de formato. Por ejemplo, jabones líquidos, pastas y cosméticos que requieren llenado por desplazamiento positivo o alta presión. Este tipo de llenado elimina fácilmente la espuma y ofrece llenado sincronizado para total flexibilidad de producto.

Llenado rotativo por pistón con leva mecánica

Las llenadoras rotativas de pistón con leva mecánica permiten un control preciso de la velocidad y el volumen de llenado. La leva aplica mayor fuerza a los pistones, lo que facilita el trabajo con líquidos de alta y altísima viscosidad, y mantiene altas velocidades de forma constante con cualquier viscosidad.

Llenado por bomba de desplazamiento positivo

Nuestras llenadoras automáticas de bomba manejan fácilmente una amplia gama de productos, como cremas, geles, lociones y pastas densas.





IDEAL PARA HIDRATANTES, CREMAS FACIALES Y CORPORALES, PASTAS, GELES CAPILARES, TINTES, CHAMPÚ Y ACONDICIONADOR EN CUALQUIER ENVASE COSMÉTICO

Llenadoras lineales de líquidos (2 a 12 boquillas)

Nuestras llenadoras lineales pueden suministrarse para distintos rangos de producción, con varios sistemas de dosificación. Modos de operación: intermitente, continuo o transferencia cruzada.



Características principales:

- Tecnología de pistón con doble servoaccionamiento
- Producción: de 2 a 12 boquillas y 40 a 180 ppm
- Porcionado de 100 ml/g a 1.200 ml/g
- Precisión de +/- 0,25% del volumen
- Construcción en inoxidable 304/316
- Lista para Industria 4.0

Beneficios en producción:

- Para líquidos viscosos y fluidos de 1 a 500.000 centipoises (del agua a cremas espesas)
- Cambio rápido sin herramientas
- Desmontaje fácil y rápido para limpieza
- CIP (limpieza in situ) y WIP (lavado in situ) disponibles

Más información: https://shemeshautomation.com/automated-packaging-machines/

Llenadoras rotativas de líquidos (4 a 24 boquillas)

Sabemos que las necesidades de la industria cosmética cambian con frecuencia, y nuestras llenadoras rotativas son lo bastante flexibles para acompañar esos cambios. La construcción de la llenadora rotativa, intermitente o continua, permite integrar estaciones de proceso en cualquier posición. Con este concepto, se puede atender prácticamente cualquier requisito de la industria cosmética.



Características principales:

- Tecnología de pistón rotativo con leva mecánica
- Producción de hasta 300 ppm
- Precisión de porcionado de +/- 0,25% del volumen
- Porcionado programable de abajo hacia arriba
- Mecanismo antidesborde y antigoteo
- Construcción en inoxidable 304/316
- Lista para Industria 4.0

Beneficios en producción:

- Para líquidos de baja y alta viscosidad con partículas (de 500 a 400.000 centipoises)
- Cambio rápido sin herramientas
- Desmontaje fácil y rápido para limpieza
- Actualizable a versión antiexplosión/ anticorrosión

Más información: https://shemeshautomation.com/automated-packaging-machines/

SOLUCIONES DE SELLADO

Amplia gama de máquinas de sellar, llenar y sellar, o llenar, sellar y tapar, en configuración lineal o monobloque.

- Producción de hasta 200 ppm
- Tecnología de sellado por conducción
- Configuraciones Cortar y Sellar (sellado según el tamaño del producto) o Solo Sellado (tapas precortadas)
- Para vasos, bandejas, bolsas y envases formados
- Cabezales de soldadura con control individual de temperatura para un sellado superior
- Fácil limpieza y mantenimiento
- CC integrado
- Protección ATEX y anticorrosión





Más información: https://shemeshautomation.com/automated-packaging-machines/



MÁQUINAS TOTALMENTE AUTOMÁTICAS DE CORTE DE LAMINADO
Y SELLADO POR CONDUCCIÓN

Selladoras lineales



Gama SealPro – Soluciones de sellado por conducción

Características y beneficios:

• Producción de hasta 200 ppm
• Disponible como “Cortar y Sellar” (desde bobina) o “sellado de tapas precortadas”
• Admite envases ovalados, redondos, cónicos, cuadrados y rectangulares (otras opciones posibles)
• Cabezales de soldadura con control individual de temperatura en un bloque de sellado robusto (1 a 10 cabezales)
• Alimentador de doble tornillo servoaccionado para registro y posicionamiento precisos a alta velocidad

• Control automático de tensión del film
• CC y sistemas de rechazo integrados
• Cambio rápido sin herramientas (toda la máquina: bloque de sellado y alimentador de tornillo)
• Opciones antiexplosión, anti-intrusión de tapa y ‘film respirable’

Más información: https://shemeshautomation.com/automated-packaging-machines/

SOLUCIONES DE TAPADO

Una gama completa de tapadoras automáticas, construidas específicamente para los requisitos de tapado de la industria cosmética.

Tipos de cierre que manejamos

• Tapas rosca
• Tapas a presión
• Tapas crimp
• Pinceles
• Gatillos
• Bombas con tubo
• Goteros o atomizadores
• Pipetas
• Tapas
• Sellos de aluminio o plástico
• Otros cierres especiales

Características y beneficios:

• Producción de hasta 200 ppm
• Configuraciones automáticas o semiautomáticas
• Admite tapas twist-off, rosca, push-pull, ROPP y a presión
• Tecnología pick and place para un tapado más preciso
• Para gran variedad de envases, frascos y formas
• Tecnología de leva servoaccionada
• Fácil limpieza y mantenimiento
• CC integrado
• Versiones en línea, rotativa o monobloque
• Protección ATEX y anticorrosión



IDEAL PARA HIDRATANTES, MANTECAS CORPORALES, LOCIONES Y CREMAS EN POTES Y FRASCOS



Características principales:
• Tapadora de rosca, ROPP y twist-off
• Producción de hasta 180 ppm
• Encaje snap-on y/o push-pull
• Tecnología de leva servoaccionada
• Torque ajustable, 0,5–7,0 Nm
• Lista para Industria 4.0
• Modelos monobloque o lineales

Beneficios en producción:
• Gran variedad de envases o frascos
• Cambio rápido sin herramientas
• CC integrado, con soporte remoto SMART, estadísticas en vivo y análisis de rendimiento

Más información: https://shemeshautomation.com/automated-packaging-machines/



Características principales:
• Tapadora de bomba spray y gatillo
• Configuración semi o totalmente automática
• Producción de hasta 120 ppm
• Hasta 2 estaciones de trabajo
• Tasa de defectos inferior al 1%
• Tecnología pick & place
• Lista para Industria 4.0
• Protección antiexplosión y anticorrosión disponible
• Modelos monobloque o lineales

Beneficios en producción:
• Cambio rápido sin herramientas
• Gran variedad de envases, frascos y formas (plástico, vidrio, redondo, cuadrado, cilíndrico, cónico, etc.)
• Pinza universal para tapas spray y gatillo
• CC integrado, con soporte remoto SMART, estadísticas en vivo y análisis de rendimiento

Más información: https://shemeshautomation.com/automated-packaging-machines/



Características principales:
• Tapadora automática muy versátil para gatillos, bombas y tapas rosca
• Configuración totalmente automática
• Producción de hasta 80 ppm
• Protección antiexplosión y anticorrosión disponible
• Lista para Industria 4.0

Beneficios en producción:
• Cambio completo de línea en menos de 20 min
• Limpieza y mantenimiento fáciles y rápidos
• Gran variedad de envases o frascos
• CC integrado, con soporte remoto SMART, estadísticas en vivo y análisis de rendimiento

Más información: https://shemeshautomation.com/automated-packaging-machines/

MONOBLOQUES

ALIMENTA / LLENA / TAPA / SOBRETAPA AUTOMÁTICAMENTE

Soluciones de envasado monobloque (todo en uno), que cubren todas las etapas: alimentación, llenado, tapado, doble tapado,
pesaje, etiquetado, CC y descarga.

Características y beneficios:

• Producción de hasta 100 ppm
• Para productos de baja y alta viscosidad
• Volúmenes de 5 ml a 5 litros
• Llena frascos, potes y viales
• Todo lo que necesita en una unidad inteligente
• Compacta, ahorra espacio (diseño sostenible)
• Ideal para producción propia y maquila
• Excelente retorno de la inversión
• Panel HMI táctil robusto y fácil de usar
• Fácil limpieza y mantenimiento
• Construcción en inoxidable 304/316L
• Lista para Industria 4.0
• Módulos de etiquetado y codificación disponibles

MÓDULOS PRINCIPALES DE UNA CONFIGURACIÓN TÍPICA



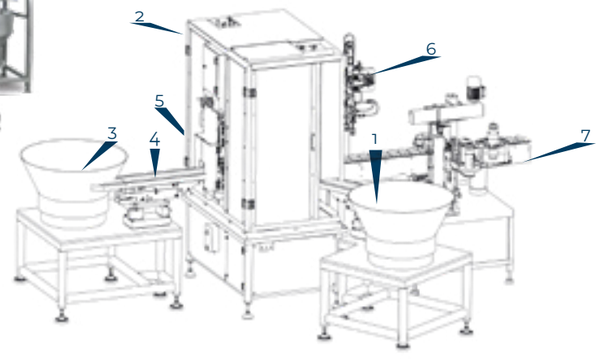

LAYOUT INDICATIVO DE MONOBLOQUE PARA COSMÉTICOS

1 Alimentador automático de envases
2 Llenado y tapado automáticos con CC
3 Alimentador automático de tapas
4 Alimentador vibratorio lineal de tapas
5 Transportador de rechazos
6 Manipulador pick & place
7 Opcional: etiquetadora LWA

Más información: https://shemeshautomation.com/automated-packaging-machines/

IDEAL PARA ENVASES EXTRAPEQUEÑOS Y VIALES

Gama Sambax de máquinas “llenar y tapar”, para envases pequeños y extrapequeños y viales. Ideal para fabricantes de rímel, esmaltes de uñas, delineadores, champús, acondicionadores y cremas en tamaño de viaje.

MONOBLOQUE



Características y beneficios:

- Producción de hasta 100 ppm
- Alimenta, llena, coloca la tapa por pick and place y sobretapa automáticamente
- Volúmenes de 5 ml a 350 ml
- Tecnología de llenado con doble servo
- Precisión de +/- 0,25% del volumen
- CIP (limpieza in situ) integrado
- Hasta 20 recetas de producto programadas
- Productos de baja y alta viscosidad
- Construcción en inoxidable 316L
- Ocupa muy poco espacio
- CC integrado, con soporte remoto SMART, estadísticas en vivo y análisis de rendimiento
- Lista para Industria 4.0
- Módulos de etiquetado y codificación disponibles

Más información: https://shemeshautomation.com/automated-packaging-machines/



ETIQUETADORAS

Ideal para viales cosméticos y frascos redondos pequeños

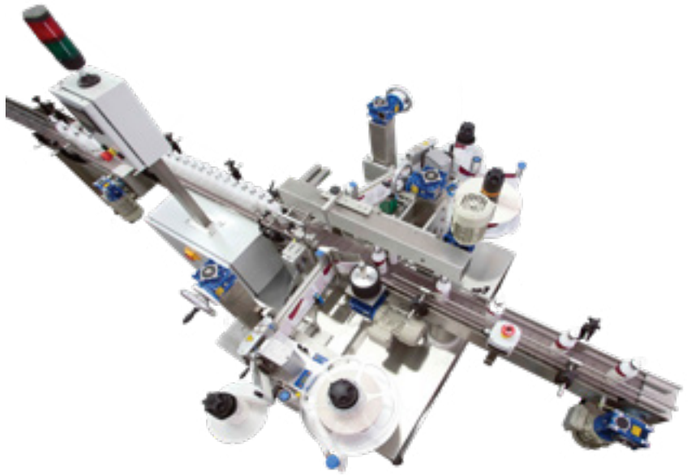

Características y beneficios:

- Producción de hasta 200 ppm
- Etiquetado frontal y posterior, envolvente parcial o total, con unidad de orientación
- Cambio de formato rápido y fácil
- Totalmente automática, con CC completo y rechazo de defectuosos
- Funciones de impresión y codificación disponibles

Etiquetadora LWA
frontal y posterior
Etiquetadora robusta y de bajo mantenimiento, con gran precisión a velocidades de hasta 600 ppm.
Etiquetadora LWA
envolvente
Aplicación de etiquetas envolventes en envases cilíndricos.

Etiquetadora LWA
Universal
Aplicación de etiquetas en la parte frontal y/o posterior de envases planos, ovalados, cilíndricos o cónicos.
Aplicación de dos etiquetas frontales con orientación en envases cilíndricos.
Aplicador de etiqueta superior opcional en todas nuestras máquinas.

Más información: https://shemeshautomation.com/automated-packaging-machines/

SERVICIO Y SOPORTE
SOLUCIONES DE ENCARTONADO

Máquinas formadoras, llenadoras y cerradoras de cajas

- Cajas plegables con cierre por solapa o pegamento
- Alimentación de producto totalmente automática
- Sistema pick & place
- Configuración semi o totalmente automática
- Codificación, gofrado en seco, impresión y/o láser
- Diseñada para operación continua
- Gestión de códigos de barras
- Inserción de separadores, prospectos, folletos y bombas spray
- Estación de inserción de sobres
- Integración de etiquetado
- Rechazo integrado de productos no conformes



Características y beneficios:

- Hasta 25 cajas por minuto
- Admite variedad de formas de producto, tipos de producto y configuraciones de caja
- Diseñada para ocupar el mínimo espacio
- Sin paradas para recargar el almacén
- Integración total con el resto de las máquinas Shemesh

La Relentless, máquina completa formadora, llenadora y cerradora de cajas, es una solución de final de línea para alimentación automática de producto, formado de cajas, manipulación y configuración del producto, colocación en la caja y cierre.
Es una parte esencial de cualquier línea de producción que convierte envases vacíos en envases llenos, sellados, tapados y etiquetados, dentro de una caja cerrada con la configuración requerida de productos terminados.



Más información: https://shemeshautomation.com/automated-packaging-machines/

El Soporte de Shemesh Automation cuenta con una red global de representantes de ventas, especialistas en posventa y equipos técnicos para ofrecerle un soporte flexible y eficiente. Compartimos nuestro conocimiento para garantizar la máxima productividad de su maquinaria, y nuestra red mundial de técnicos calificados garantiza un soporte rápido, cuando y donde lo necesite.

- El Soporte de Shemesh Automation ofrece experiencia y tecnología de punta a nuestros clientes, aportándoles valor agregado y la ventaja competitiva necesaria para avanzar en los mercados globales.
- Como expertos en diseño de máquinas e integración de sistemas, ofrecemos un servicio completo de principio a fin. Suministramos desde un solo módulo hasta una solución llave en mano para una línea de producción completa.
- Nuestro Soporte también ofrece servicios integrales que cubren todos los aspectos de soporte técnico y posventa en un solo contrato: soluciones confiables, rentables e integradas de principio a fin.

La ventaja del proveedor único

La ventaja de ‘un solo techo’ elimina dudas sobre responsabilidades y reduce los costos y riesgos que suelen surgir al tratar con varios proveedores. La relación abierta que esto crea puede generar más conocimiento, mayor eficiencia, menores costos y mejor calidad de producto. Esto, a su vez, aumenta las oportunidades de participación de mercado y los márgenes de ganancia de nuestros clientes.

Valor agregado para nuestros clientes

Los equipos de ventas de Shemesh ayudan a nuestros clientes a elegir soluciones a medida para cualquier requisito. Ya sea una máquina individual, un monobloque todo en uno o una línea llave en mano completa, todo lo que hacemos se adapta a las necesidades específicas de cada cliente y sector.

SEA NUESTRO SOCIO



Shemesh Automation fabrica maquinaria premium de llenado y envasado para envases flexibles y rígidos. Diseñamos una gama completa de sistemas individuales y de principio a fin que hacen su producción más rápida, inteligente y rentable. Nuestros productos ofrecen confiabilidad y precisión a largo plazo y, por lo tanto, mínimo tiempo de inactividad, junto con un estricto control de desperdicios, protección del producto y certificaciones, control de calidad y servicio y soporte mundiales, con un excelente retorno de la inversión. Todo esto bajo un mismo techo, con nuestro enfoque innovador y nuestra experiencia en ingeniería.

Nuestros clientes no solo obtienen una máquina, sino el soporte, la experiencia, el conocimiento, la confiabilidad y la integridad de una empresa a la vanguardia de la automatización.

"Let Us Build Your Vision"

no es solo nuestro eslogan: ¡es lo que hacemos todos los días!

"Como marca líder en productos de sanitización e higiene, un proceso de envasado impecablemente limpio es imprescindible. Además, en un mercado tan competitivo, lograr la máxima eficiencia de proceso es clave para mantener nuestra ventaja competitiva. Quedamos tan satisfechos con la forma en que el monobloque Sambax-Z de Shemesh cumplió ambos objetivos que no dudamos en volver a Shemesh un año después, cuando necesitamos una línea completa de llenado de sanitizantes. Sus máquinas, su servicio y su conocimiento del sector no tienen comparación".

Ron Hoffman, Director de Operaciones,
Durisan, EE. UU.

REPRESENTACIÓN GLOBAL



Shemesh Automation tiene su sede en Londres y opera un centro de I+D y dos plantas de fabricación en Israel. Cuenta con dos sedes operativas, en Francia y EE. UU., además de representantes de ventas y servicio capacitados en 13 ubicaciones del mundo. Atendemos a nuestros clientes localmente a través de redes profesionales de representación, lo que nos da una presencia muy eficaz en todo el mundo.

SEDE GLOBAL

Reino Unido
Shemesh Automation UK Ltd
Contacto: Sr. Shai Shemesh
T: +44 758 428 1707
Norteamérica
Shemesh USA Inc
Contacto: Sr. Jim Livermore
T: +1 920 325 0050
División de Toallitas Húmedas Shemesh Automation
Contacto: Sr. Jim Livermore
T: +1 920 325 0050

Francia
Shemesh Automation France
Contacto: Sra. Nelly Desbiens
T: +33 6 15 21 04 09
Israel
Shemesh Automation Israel Ltd
Contacto: Sr. Luis Coronel
T: +972 355 099 46

OFICINAS REGIONALES Y AGENTES

España
Shemesh Spain
Contacto: Sr. Joaquim Julve
Emiratos Árabes Unidos
Shemesh Automation UAE
Contacto: Sr. Johann Van Niekerk
Sudáfrica
Shemesh Automation SA
Contacto: Sr. Simon Daniels

India
Shemesh Automation India
Contacto: Sr. Shilpan Patel
China y Hong Kong
Shemesh Automation Asia
Contacto: Sr. Charles Yip
Japón e Indonesia
Shemesh Automation Japan & Indonesia
Contacto: Sr. Kentaro Taguchi

Australia y Nueva Zelanda
Shemesh Automation Australia & New Zealand
Contacto: Sr. Cameron McKenzie
AMÉRICA LATINA
Contacto: Sr. Nir Baram
VENTAS GLOBALES
Contacto: Sr. Luis Coronel

Para consultas de ventas, escríbanos a sales@shemeshautomation.com

SHEMESH AUTOMATION

PRUDENT PACKAGING SOLUTIONS

cosmetics



Miembro de

PMMI
The Association for Packaging and Processing Technologies

PPMA

Mírame

OVER 30 YEARS OF EXCELLENCE

Let us build your vision

www.shemeshautomation.com